www.muzzle.de

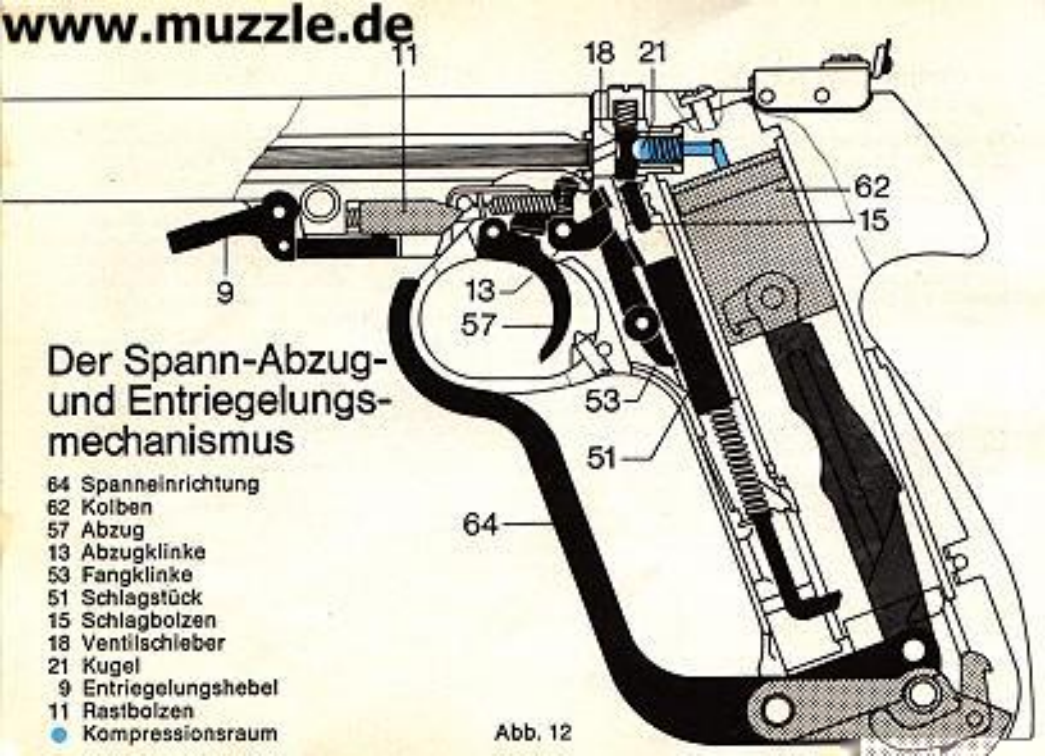

Der Spann-Abzug- und Entriegelungs-mechanismus

64 Spanneinrichtung
62 Kolben
57 Abzug
13 Abzugklinke
53 Fangklinke
51 Schlagstück
15 Schlagbolzen
18 Ventilschieber
21 Kugel
9 Entriegelungshebel
11 Rastbolzen
● Kompressionsraum

Abb. 12

Abzugeinstellung

Abb. 13

Abb. 13

Der Abzug ist vom Werk genau eingestellt. Das Druckpunktgewicht beträgt ca. 500 g.

Veränderung des Vorzugweges
Schraube 1: bei Linksdrehung längerer, bei Rechtsdrehung kürzerer Vorzug. Es muß hierbei stets die Schraube 2 in gleicher Drehrichtung mitverstellt werden.

Einstellung des Druckpunktes
Schraube 2: bei Linksdrehung kürzerer Druckpunkt. Wenn kein Druckpunkt vorhanden, Schraube 2 nach rechts drehen.

Einstellen des Abzuggewichtes
Schraube 3: bei Linksdrehung wird das Abzuggewicht leichter und bei Rechtsdrehung schwerer.

Triggerstop: Schraube 4

www.muzzle.de

www.muzzle.de

Die Einzelteile

1 Linsenschraube
2 Fächerscheibe
3 Korn 6,9/3,55 breit
4 Lauf mit Korn
5 Passcheibe
6 Passcheibe
7 O-Ring
8 Zylinderstift
9 Entriegelungshebel
10 Druckfeder
11 Rastbolzen
13 Abzugklinke
14 Zylinderschraube
15 Schlagbolzen
16 Linsenschraube
17 Ventilgehäuse
18 Ventilschieber
Ø 4,49/4,5/4,51/4,52
19 Druckfeder
20 Schraubenbuchse
21 Kugel
22 Druckfeder
24 Scheibe
25 Druckfeder
26 Ansatzstift
27 Seitenstellschraube
28 Halbrundschraube
29 Rastblech
30 Passblech
31 Höhenstellschraube
32 Visierkimme
33 Kimme 3,2/3,5/3,8
34 Blattfeder
35 Visier
36 Zylinderstift
37 Höhenstellschraube
38 Griffstück
39 Spezialwerkzeug
40 Senkschraube
41 Fächerscheibe
42 Passfeder
43 Lagerplatte re.
44 Hülse
45 Exzenterbolzen
46 Sicherungsring
47 Lagerplatte li.
48 Schlagfedergegenlager
49 Schlagstück mit Feder
50 Druckfeder
51 Fangklinke
52 Zylinderstift
53 Rolle
54 Gewindestift
55 Passkerbstift
56 Schraubensicherung
57 Abzug kpl.
58 Gewindestift
59 Schraubensicherung
60 Senkschraube
61 Scharnierschraube
Ø 6,46/6,48/6,49/6,50/6,52
62 Kolben
63 Zylinderstift
64 Spanneinrichtung kpl.
65 Putzstock
66 Griffschale li.
67 Griffschale re.
68 Linsenschraube
69 Linsenschraube
70 Holzgriffschale R-Händer
71 Holzgriffschale L-Händer
72 Rosette
73 Senkschraube
80 Lauf kpl. } ohne Abb.
81 Griff kpl. }
90 Griffstück LP 3 MATCH
91 Holzgriffschale R-Händer
92 Holzgriffschale L-Händer
93 Handauflage R-Händer
94 Handauflage L-Händer
95 Befestigungsschraube
96 Einlegeblech
97 Zylinderschraube
98 Griff kpl. (ohne Abb.)

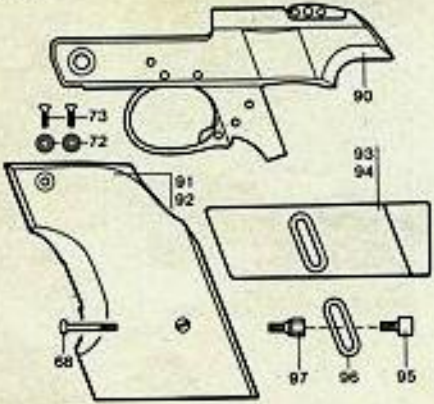

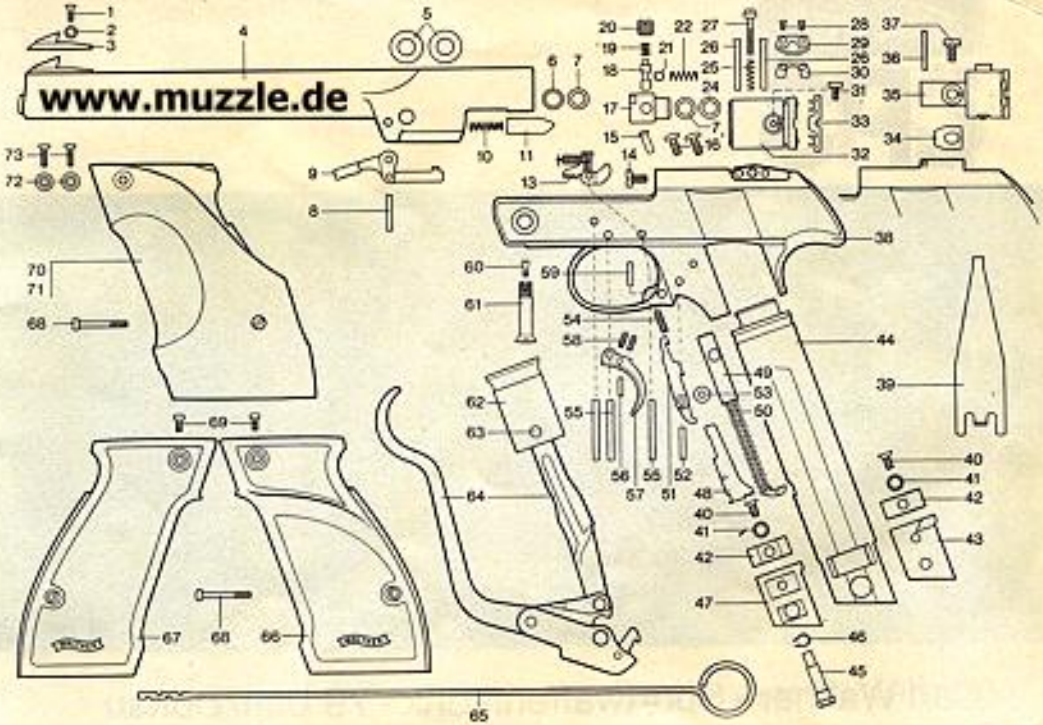
www.muzzle.de

Auswechseln der Kimme

Abnehmen: Spezialschlüssel (1) direkt vor dem Kimmenträger (2) so ansetzen, daß ausgebogtes Teil nach hinten zeigt und unter der herausstehenden Nase des Kimmenblattes (3) steht; dann Schlüssel in Pfeilrichtung schwenken (Abb. a).
Das Kimmenblatt wird auf dieser Seite aus der Halterung (4) gehoben. Nun den gleichen Vorgang auf der anderen Seite wiederholen.

Aufsetzen: Kimmenblatt (3) auf die Halterung (4) am Kimmenträger (2) aufsetzen (Abb. b). Spezialschlüssel (1) zur Arretierung des Kimmenträgers (2) zwischen diesen und Oberkante des Verschlußstückes einschieben (Abb. c). Nun Kimmenblatt in die Halterung eindrücken.

Nr. 2 = 3,2 mm (Standardkimme)
Nr. 5 = 3,5 mm
Nr. 8 = 3,8 mm

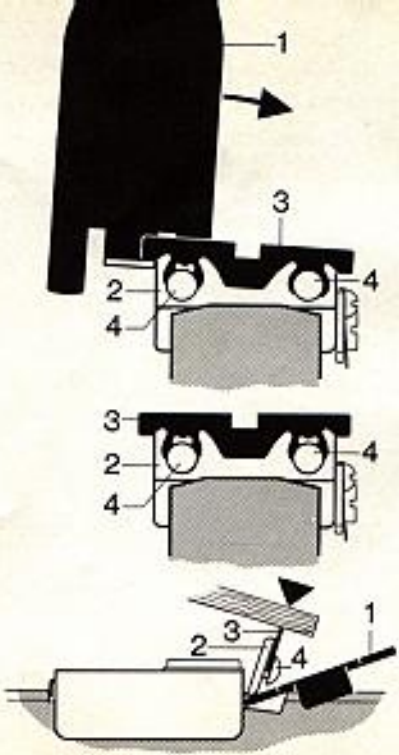

Abb. 11

www.muzzle.de